| 製品名 | フランジシール　NBR |
|---|---|

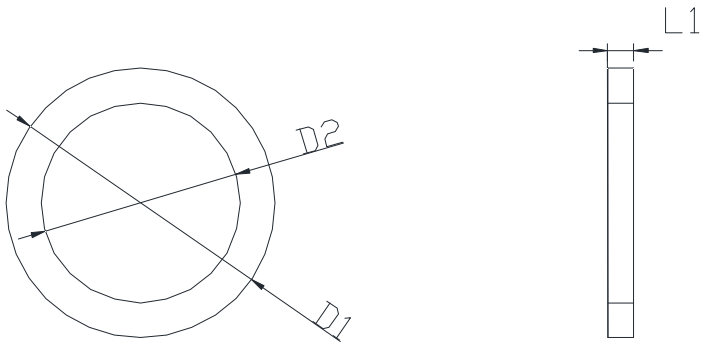


フランジシール

| 型　式 | L1 | D1 | D2 | | | | | | |
|---|---|---|---|---|---|---|---|---|---|
| FRS-10(PHF-10用) | 2 | 16 | 9 | | | | | | |
| FRS-12(PHF-12用) | 2.5 | 18 | 10 | | | | | | |
| FRS-20(PHF-20用) | 2.7 | 24 | 14 | | | | | | |
| FRS-25(PHF-25用) | 3.4 | 30 | 21 | | | | | | |
| | | | | | | | | | |
| | | | | | | | | | |
| | | | | | | | | | |
| | | | | | | | | | |
| | | | | | | | | | |
| | | | | | | | | | |
| | | | | | | | | | |
| | | | | | | | | | |
| | | | | | | | | | |
| | | | | | | | | | |
| | | | | | | | | | |

JOINTOOL