製品名	PPユニオンネジ継手シリーズ

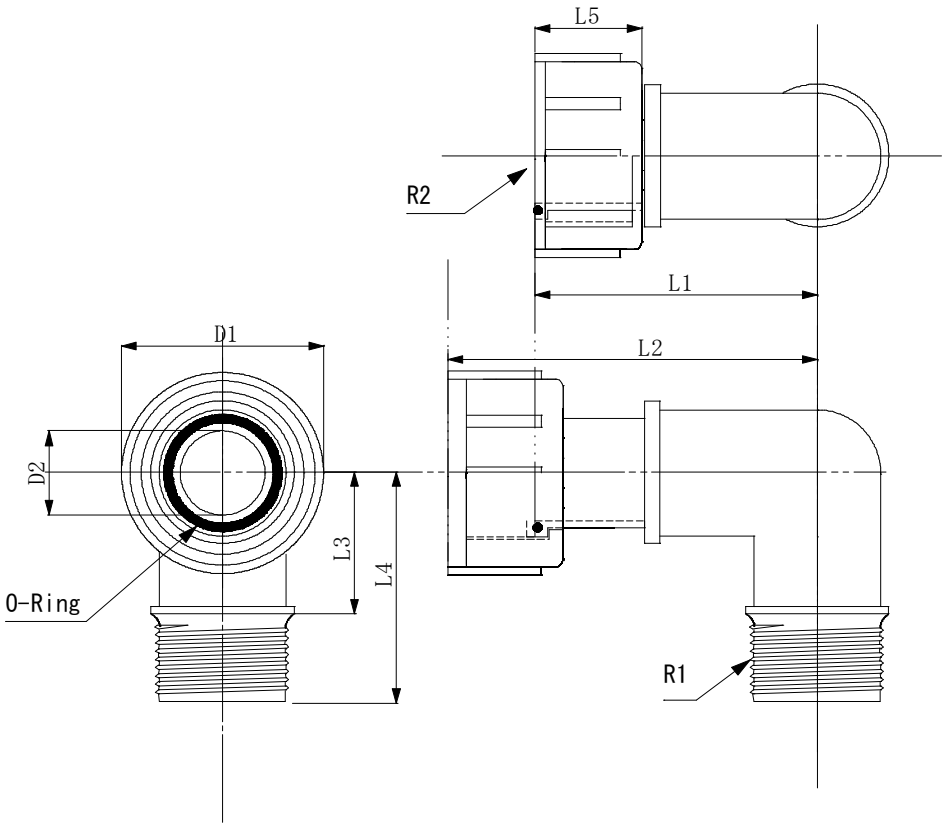

オスメスアダプター

材質:本体ポリプロピレン

単位 mm

型　式	L1	L2	L3	L4	L5	D1	D2	R1	R2		
UNE-2025MF	55	65	20	35	24	46	19	R3/4	G1		
UNE-25MF	55	65	20	40	24	46	21	R1	G1		

JOINTOOL

製品名	PPユニオンネジ継手シリーズ

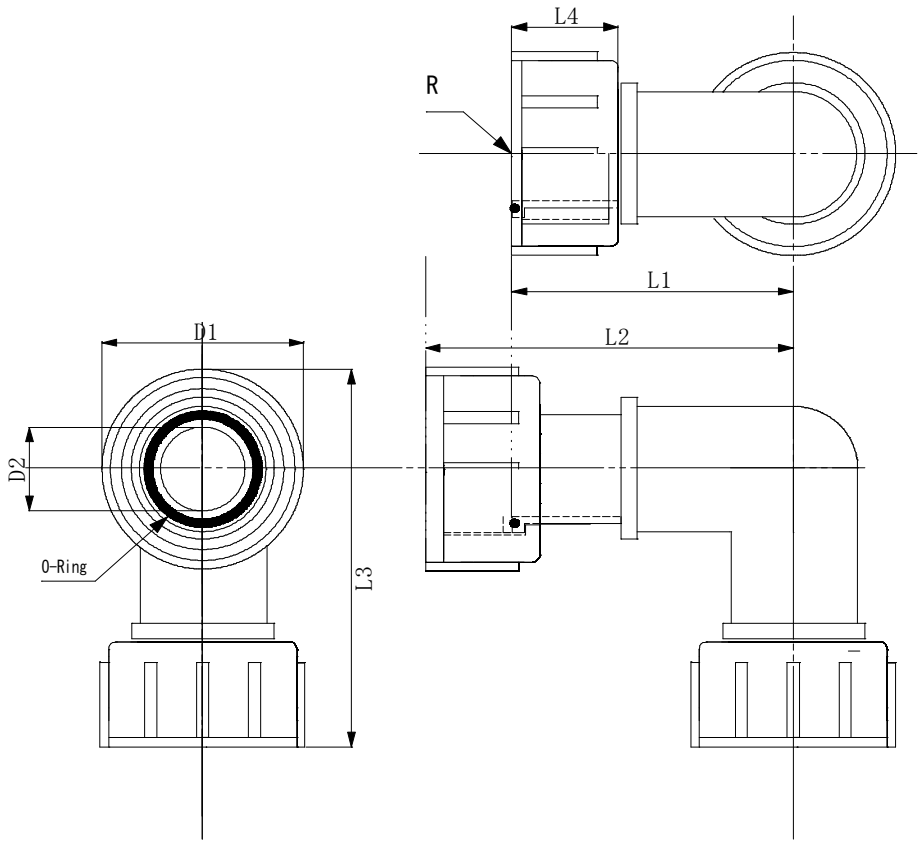

メスメスエルボ

材質：本体ポリプロピレン

単位 mm

型　式	L1	L2	L3	L4	D1	D2	R1	R2			
UNE-25FF	55	65	68	24	46	21	G1	G1			

JOINTOOL