製品名	樹脂バルブ　PP

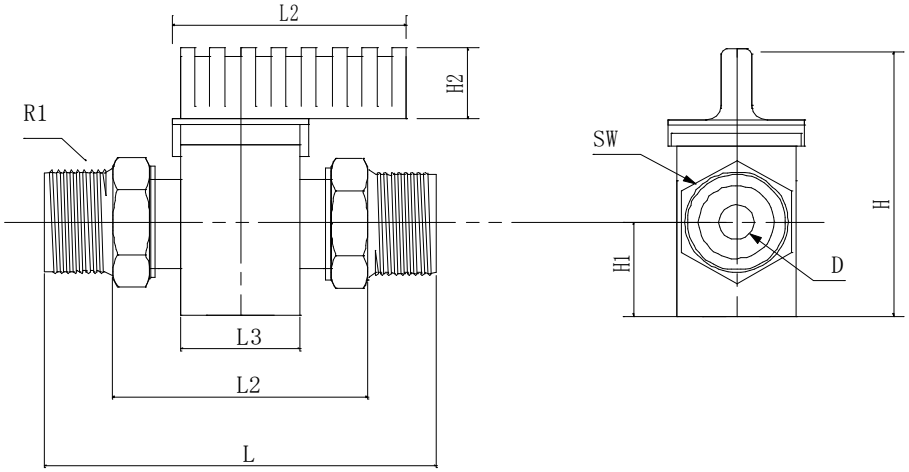

本体　黒色
レバー　緑色

バルブ　PP

2面幅 内径　単位mm

型　式	L	L1	L2	L3	H	H1	H2	R1	SW	D		
TAV-VMM12	74	49	52	27φ	55	18	16	R1/2	21	10φ		
TAV-VMM34	82	47	52	27φ	55	18	16	R3/4	27	10φ		

JOINTOOL