製品名	PPユニオンネジ継手シリーズ

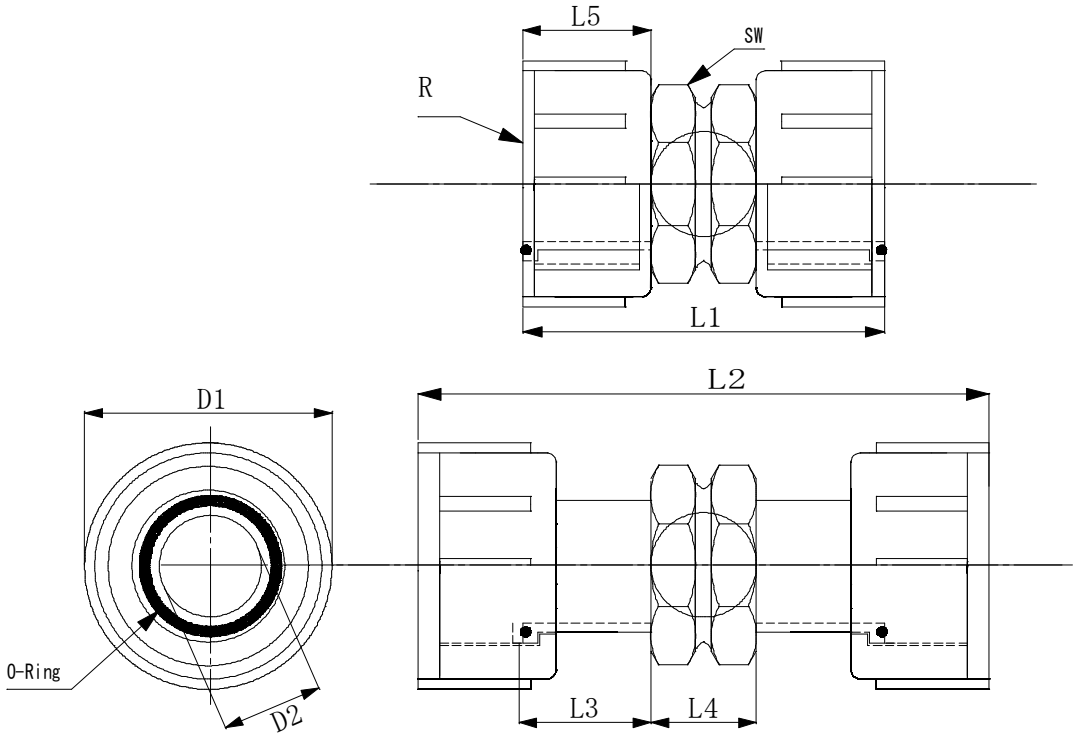

カップリング

材質:本体ポリプロピレン

単位 mm

型　式	L1	L2	L3	L4	L5	D1	D2	R1	R2	SW	
UNC-25FF	65	90	26	15	24	46	21	G1	G1	32	

JOINTOOL