製品名	ポリホースフィッティング　ナイロン66シリーズ

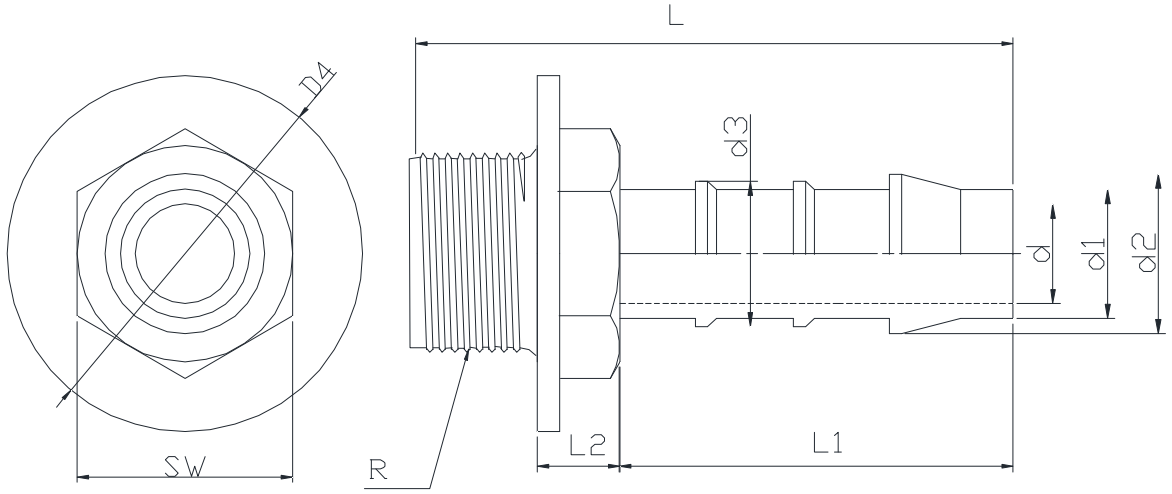

フランジオスストレート

2面幅　　単位 mm

型　式	L	L1	L2	d	d1	d2	d3	D4	SW1	ﾈｼﾞｻｲｽﾞR	
NHM-1012F	50	27	8	7	10	12	11	32	22	R1/2	

JOINTOOL